VÝPIS OKIEN

SO 01.4 REKONŠTRUKCIA JEDÁLNE

OZN.	POPIS SCHÉMATICKÉ ZOBRAZENIE - POHĽAD Z EXTERIÉRU	POČET KUSOV	ZASKLENIE	FARBA
O i03	**OKNO HLINÍKOVÉ** - JEDNO KRÍDLO OTVÁRAVO-SKLOPNÉ, BEZPEČNOSTNÁ TRIEDA RC 2 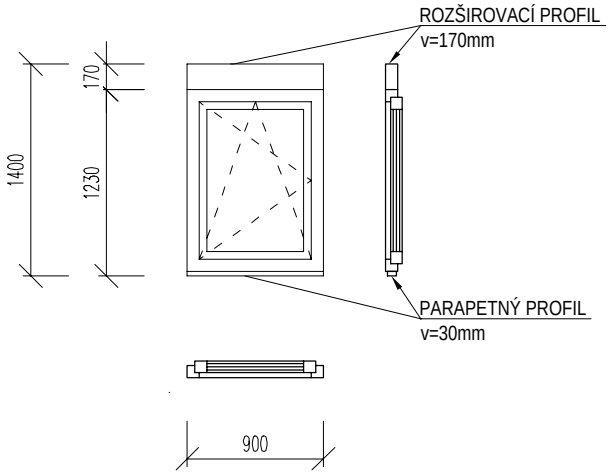 ROZMER š/v (mm) 900/1400	1.NP 3 2.NP - STR. - Σ 3	IZOLAČNÉ TROJSKLO ČÍRE PRIEHĽADNÉ U_{ok} = 0,75 W/m²K (pre normookno 1,8m2) VSG ALEBO ESG SKLO	RGB 209,210,209 napr. RAL 7047, 7035
	SÚČASŤOU DODÁVKY OKNA: - VNÚTORNÝ PARAPET: PLASTOVÁ DOSKA (P / i01) - VONKAJŠÍ PARAPET: VÝKAZ KLAMP. VÝROBKOV (k / i01) - KĽUČKA: HLINÍKOVÁ, FARBA: TMAVOSIVÁ - TIENENIE: VNÚTORNÉ ŽALÚZIE - SIEŤKY PROTI HMYZU: JEDNO OKENNÉ KRÍDLO OSADENIE OKNA: VONKAJŠIA HRANA PÔVODNEJ OBVODOVEJ KONŠTRUKCIE - CELOOBVODOVÉ BEZPEČNOSTNÉ KOVANIE, napr. WINKHAUS / MAKO - PRI REALIZÁCII POSTUPOVAŤ PODĽA TECHNOLOGICKÉHO PREDPISU VÝROBCU			
O i04	**OKNO HLINÍKOVÉ** - JEDNO KRÍDLO OTVÁRAVO-SKLOPNÉ, BEZPEČNOSTNÁ TRIEDA RC 2 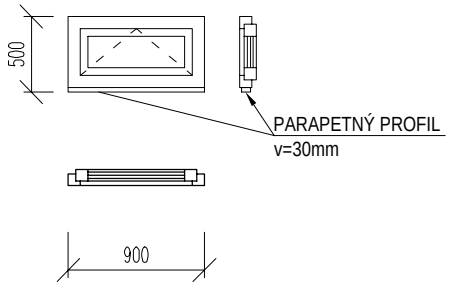 ROZMER š/v (mm) 900/500	1.NP 2 2.NP 36 STR. - Σ 38	IZOLAČNÉ TROJSKLO ČÍRE PRIEHĽADNÉ U_{ok} = 0,75 W/m²K (pre normookno 1,8m2) VSG ALEBO ESG SKLO	RGB 209,210,209 napr. RAL 7047, 7035
	SÚČASŤOU DODÁVKY OKNA: - VNÚTORNÝ PARAPET: PLASTOVÁ DOSKA (P / i01) - VONKAJŠÍ PARAPET: VÝKAZ KLAMP. VÝROBKOV (k / i01) - KĽUČKA: HLINÍKOVÁ, FARBA: TMAVOSIVÁ - TIENENIE: VNÚTORNÉ ŽALÚZIE - SIEŤKY PROTI HMYZU: JEDNO OKENNÉ KRÍDLO OSADENIE OKNA: VONKAJŠIA HRANA PÔVODNEJ OBVODOVEJ KONŠTRUKCIE - CELOOBVODOVÉ BEZPEČNOSTNÉ KOVANIE, napr. WINKHAUS / MAKO - PRI REALIZÁCII POSTUPOVAŤ PODĽA TECHNOLOGICKÉHO PREDPISU VÝROBCU			